組織図

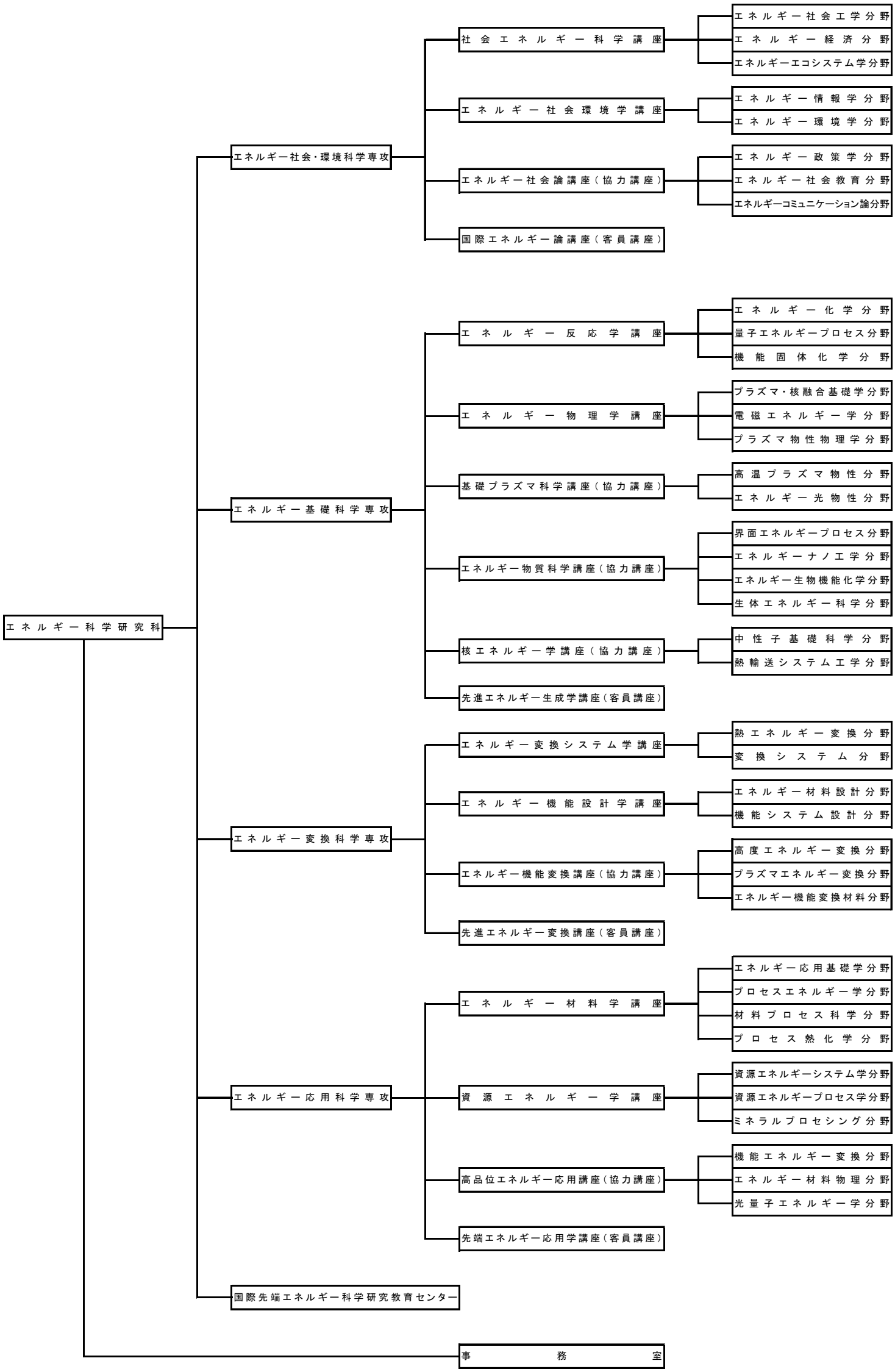
エネルギー科学研究科
エネルギー社会・環境科学専攻
社会エネルギー科学講座
エネルギー社会工学分野
エネルギー経済分野
エネルギーエコシステム学分野
エネルギー社会環境学講座
エネルギー情報学分野
エネルギー環境学分野
エネルギー社会論講座（協力講座）
エネルギー政策学分野
エネルギー社会教育分野
エネルギーコミュニケーション論分野
国際エネルギー論講座（客員講座）
エネルギー基礎科学専攻
エネルギー反応学講座
エネルギー化学分野
量子エネルギープロセス分野
機能固体化学分野
エネルギー物理学講座
プラズマ・核融合基礎学分野
電磁エネルギー学分野
プラズマ物性物理学分野
基礎プラズマ科学講座（協力講座）
高温プラズマ物性分野
エネルギー光物性分野
エネルギー物質科学講座（協力講座）
界面エネルギープロセス分野
エネルギーナノ工学分野
エネルギー生物機能化学分野
生体エネルギー科学分野
核エネルギー学講座（協力講座）
中性子基礎科学分野
熱輸送システム工学分野
先進エネルギー生成学講座（客員講座）
エネルギー変換科学専攻
エネルギー変換システム学講座
熱エネルギー変換分野
変換システム分野
エネルギー機能設計学講座
エネルギー材料設計分野
機能システム設計分野
エネルギー機能変換講座（協力講座）
高度エネルギー変換分野
プラズマエネルギー変換分野
エネルギー機能変換材料分野
先進エネルギー変換講座（客員講座）
エネルギー応用科学専攻
エネルギー材料学講座
エネルギー応用基礎学分野
プロセスエネルギー学分野
材料プロセス科学分野
プロセス熱化学分野
資源エネルギー学講座
資源エネルギーシステム学分野
資源エネルギープロセス学分野
ミネラルプロセシング分野
高品位エネルギー応用講座（協力講座）
機能エネルギー変換分野
エネルギー材料物理分野
光量子エネルギー学分野
先端エネルギー応用学講座（客員講座）
国際先端エネルギー科学研究教育センター
事務室