今のあなたの日本語は？

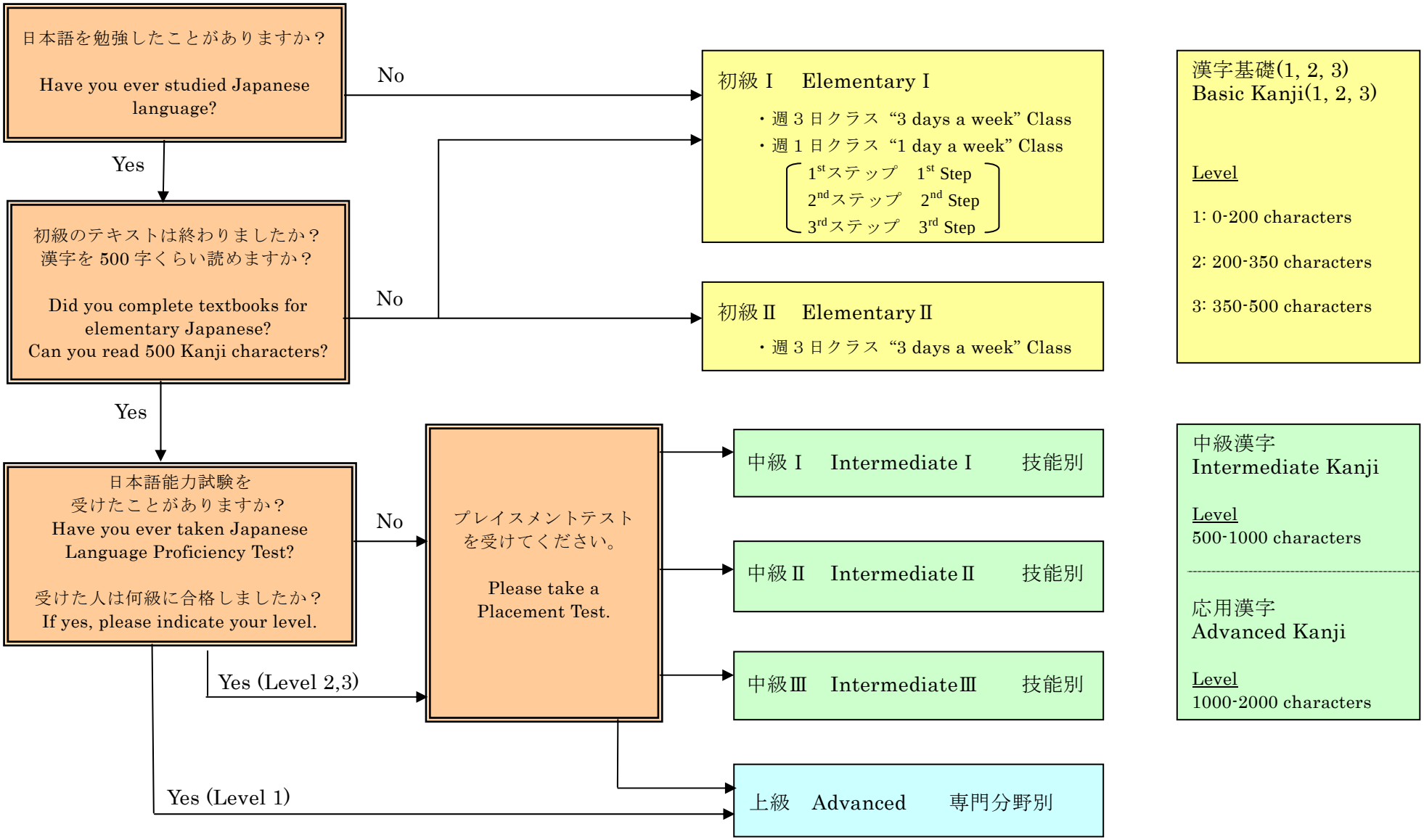
日本語を勉強したことがありますか？
Have you ever studied Japanese language?
No
Yes
初級のテキストは終わりましたか？
漢字を 500 字くらい読めますか？
Did you complete textbooks for elementary Japanese?
Can you read 500 Kanji characters?
No
Yes
日本語能力試験を受けたことがありますか？
Have you ever taken Japanese Language Proficiency Test?
受けた人は何級に合格しましたか？
If yes, please indicate your level.
No
Yes (Level 2,3)
Yes (Level 1)
プレイスメントテストを受けてください。
Please take a Placement Test.
初級 I Elementary I
・週 3 日クラス "3 days a week" Class
・週 1 日クラス "1 day a week" Class
1st ステップ 1st Step
2nd ステップ 2nd Step
3rd ステップ 3rd Step
初級 II Elementary II
・週 3 日クラス "3 days a week" Class
中級 I Intermediate I 技能別
中級 II Intermediate II 技能別
中級 III Intermediate III 技能別
上級 Advanced 専門分野別
漢字基礎(1, 2, 3)
Basic Kanji(1, 2, 3)
Level
1: 0-200 characters
2: 200-350 characters
3: 350-500 characters
中級漢字
Intermediate Kanji
Level
500-1000 characters
応用漢字
Advanced Kanji
Level
1000-2000 characters